أُولمبيادة الرّياضيات القُطْريّة للصّفوف رابع – خامس

المرحلة الأولى لعام 2023-2024

1. خلية النّحل الّتي طول كلّ ضلع منها 2 تحتوي على 7 سداسيّات (خليّة صغيرة):

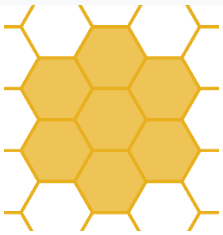

خلية النّحل الّتي طول كلّ ضلع منها 3 تحتوي على 19 سُداسيّة (خليّة صغيرة):

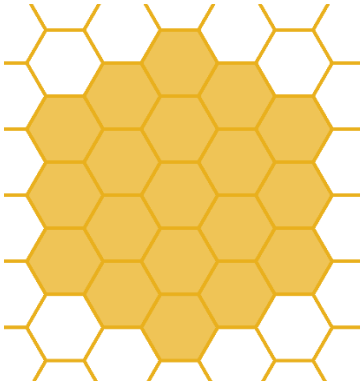

كم سداسيّة (خليّة صغيرة) تحتوي خليّة النحل إذا كان طول الضّلع 100؟

2. في التّمرين التّالي، تشير الأشكال **المختلفة** إلى أرقام **مختلفة**، وتشير الأشكال المتطابقة إلى نفس أرقام:

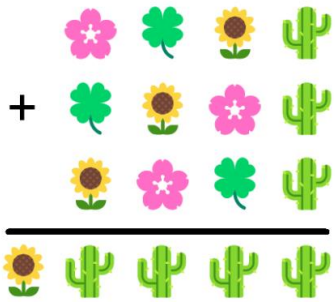

ما هو العدد 🌵 + 🌻 + 🍀 + 🌸 ?

أُولمبيادة الرّياضيات القُطْريّة للصّفوف رابع – خامس

المرحلة الأولى لعام 2023-2024

3. في الصّورة خريطة للبلاد السّحريّة. كلّ من يعيش داخل الدّائرة يحبّ اللّون الأخضر. كلّ من يعيش داخل المربّع يحبّ اللّون الأزرق. كل من يعيش في المثلّث يحبّ اللّون البرتقاليّ.

انتبهوا، هناك أيضًا سكّان يحبّون أكثر من لون!

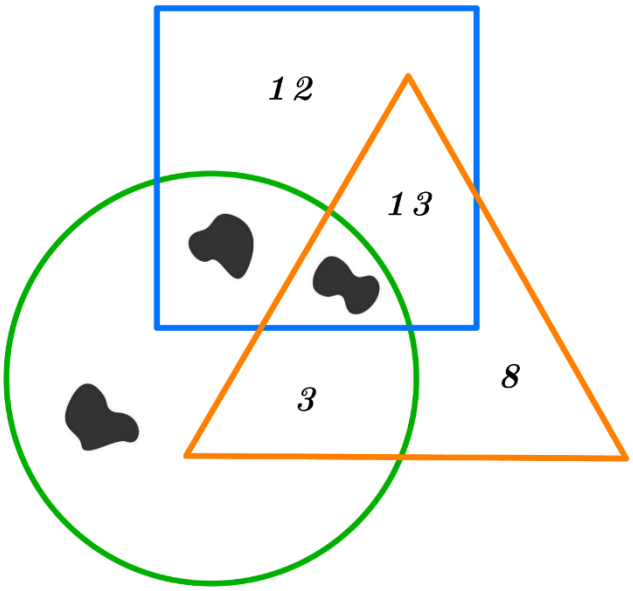

في بعض المناطق مكتوب عدد السّكان فيها. على سبيل المثال، 3 من سكّان البلاد يحبّون اللّون البرتقالي والأخضر ولا يحبّون اللّون الأزرق.

تمّ حذف الكتابات في بعض المناطق.

ومن المعروف أن عدد السّكان الّذين يحبّون اللّون الأزرق **أكبر بـ 10** من عدد السّكان الّذين يحبّون اللّون البرتقاليّ. بالإضافة إلى ذلك، عدد السّكان الّذين يحبّون اللّون البرتقاليّ **أكبر ب 5** من عدد كلّ السّكان الّذين يحبّون اللّون الأخضر. **كم من سكّان البلاد السّحرية يحبّون اللّون الأخضر (فقط)وليس أيّ لون آخر؟**

4. في هذه السّنة 2023 تُجرى المسابقة الأولمبيّة للمرّة السّابعة على التّوالي. لاحظت جُمانة أنّ عدد السّنة ينقسم على عدد المسابقة الأولمبيّة.

كم مرّة سيحدث هذا في المستقبل، بشرط أنّ المسابقة الأولمبيّة ستُجرى في كلّ سنة؟

ملاحظة: الجواب لا يشمل هذه السّنة (بدون هذه السّنة).

أُولمبيادة الرّياضيات القُطْريّة للصّفوف رابع – خامس

المرحلة الأولى لعام 2023-2024

5. في الصورة أربعة فُروش لنفس المكعّب، وفَرْش إضافيّ لمكعّب آخر. ما هو فَرْش المكعّب الآخر؟

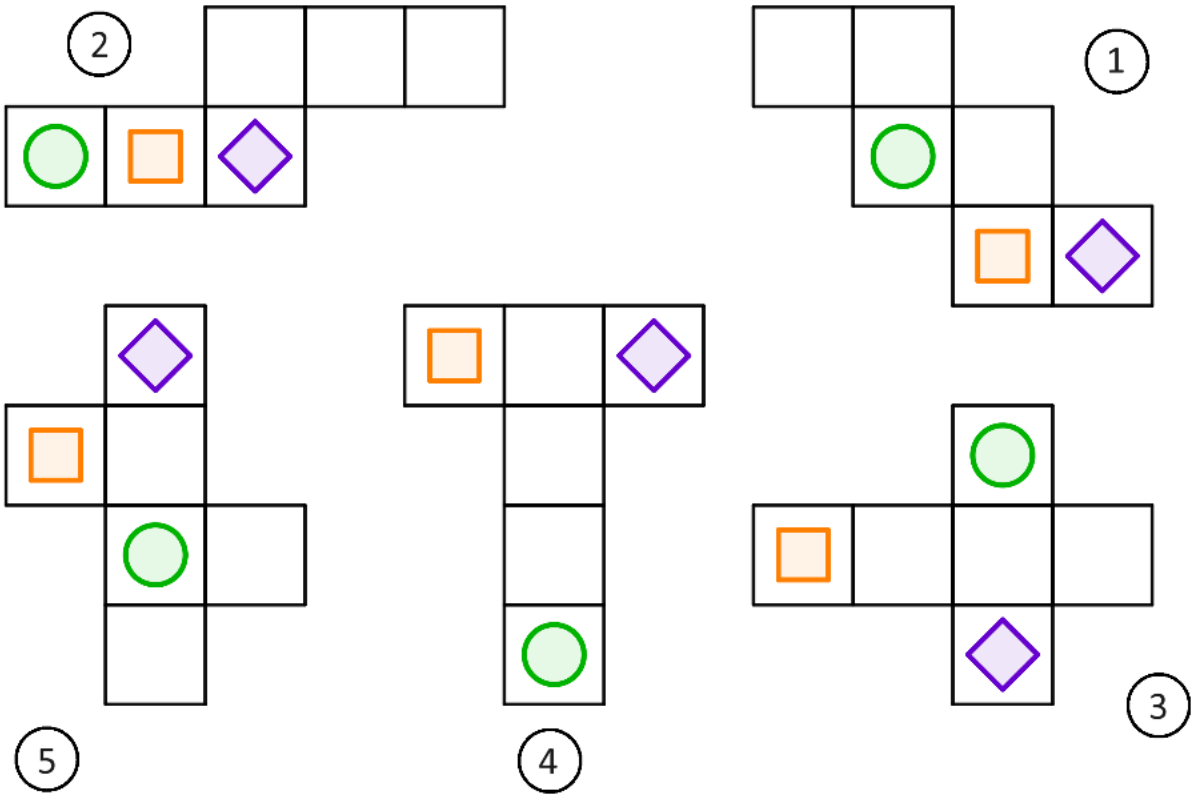

6. في المركز االجماهيريّ(المتناس) تقام دورة كرة قدم ودورة كرة سلّة ودورة كرة طائرة. يتدرّب في كلّ هذه الدّورات 72 ولدًا. ويتدرّب كل ولد في دورة واحدة فقط.

بعد شهر من التّدريب، حدثت الأمور الثّلاثة التّالية في نفس الوقت:

ثُلث الأولاد الذين تدرّبوا كرة القدم هذا الشّهر، انتقلوا إلى دورة كرة الطّائرة،

خُمس الأولاد الّذين تدرّبوا على كرة السّلة هذا الشّهر، انتقلوا إلى كرة القدم،

وعُشر الأولاد الّذين تدرّبوا على كرة الطّائرة هذا الشّهر، انتقلوا إلى كرة السّلة.

ونتيجة لذلك، بقي عدد الأولاد في جميع الدّورات كما كان عليه قبل الانتقال.

كم ولدًا من بين ال 72 ولدًا، استمر في التّدرب في الفرقة الّتي بدأ فيها من البداية؟

بالنّجاح